Demeyere GROUP

SAV
SPAREPARTS
KUNDERDIENST
POS VENTAS
SERVICE NA VERKOOP
SERVIZIO POST-VENDITA
SERVICO DEPOIS DE VENDA
SERWIS POGWARANCY JNY

147 803 - 01

POUSSIERES D'ÉTOILE COFFRE

MEUBLES DEMEYERE

178 à 184 rue de la Prévôté

BP 49

59840 PERENCHIES

FRANCE

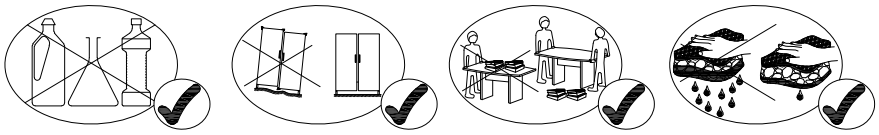

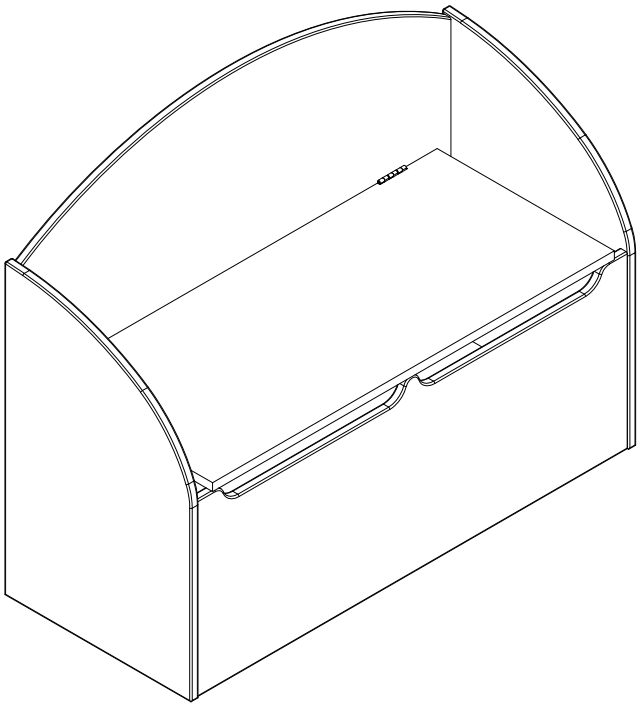

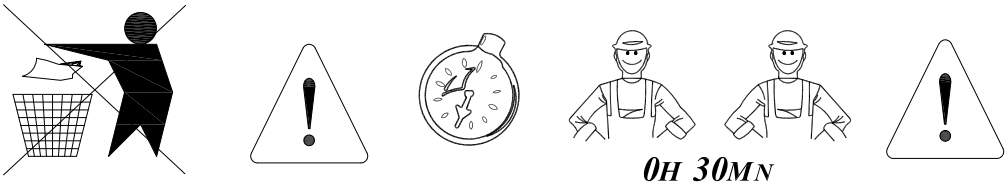

0H 30MN

FR **SECURITE**
RESPECTER LES INSTRUCTIONS DE MONTAGE DECRITES DANS LA NOTICE

EN **CAUTION**
FOLLOW CAREFULLY THE ASSEMBLING INSTRUCTIONS DESCRIBED IN THE DIRECTIONS

DE **SICHERHEITSVORSCHRIFTEN**
BEACHTEN SIE BITTE UNBEDINGT DIE ANGEGEBENEN AUFBAUVORSCHRIFTEN

ES **SEGURIDAD**
RESPECTAR LAS INSTRUCCIONES DE MONTAJE DESCRIBIDAS EN EL FOLLETO

NL **VEILIGHEID**
DE IN DE GEBRUIKSAANWIJZING BESCHREVEN INSTRUCTIE RESPECTEREN

IT **SICUREZZA**
RISPETTARE LE INSTRUXIONI DI MONTAGGIO DESCRITTE NEEL'AVVERTENZA

PT **SEGURANCA**
RESPEITAR AS INSTURAÇOS DE MONTAGEH DESCREVEDAS NA INSTRUÇOES DE USO

PL **UWAGA**
PROSZĘ PRZESTRZEGAĆ INTRUCJI MONTAŻU

NE CONVIENT PAS AUX ENFANTS DE MOINS DE 4 ANS / NOT SUITABLE FOR CHILDREN UNDER 4 YEARS OLD
NICHT FÜR KINDER UNTER 4 JAHREN GEEIGNET / NO CONVIENE A LOS NIÑOS DE MENOS DE 4 DE EDAD
VOOR KINDEREN ONDER 4 JAAR NIET AANGERADEN / NON CONVENI A GLI BAMBI DI MENO DI 4 ANNI
NAO CONVENE A CRIANÇA DE MENO DE 4 ANOS / ZAKAZANE DLA DZIECI DO CZTERY LAT

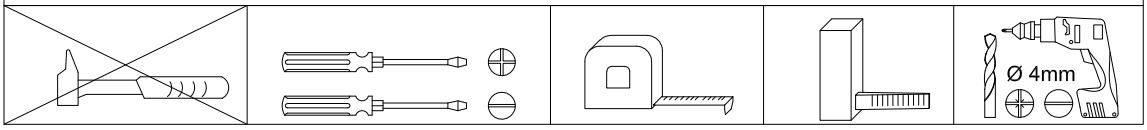

MADE IN VIET NAM

IMPORTE PAR MEUBLES DEMEYERE – 59840 PERENCHIES – FRANCE
IMPORTED BY MEUBLES DEMEYERE – 59840 PERENCHIES - FRANCE
IMPORTIERT VON MEUBLES DEMEYERE – 59840 PERENCHIES - FRANKREICH
IMPORTADO POR MEUBLES DEMEYERE – 59840 PERENCHIES - FRANCIA
INGEVOERD DOOR MEUBLES DEMEYERE – 59840 PERENCHIES - FRANKRIJK
IMPORTATI DA MEUBLES DEMEYERE – 59840 PERENCHIES - FRANCIA
IMPORTADOS POR MEUBLES DEMEYERE – 59840 PERENCHIES - FRANÇA
IMPORTOWNY PRZEZ MEUBLES DEMEYERE – 59840 PERENCHIES - FRANCJA

Warning :

- Contain potentially hazardous sharp edges, sharp points, small parts should be assembled by adult.

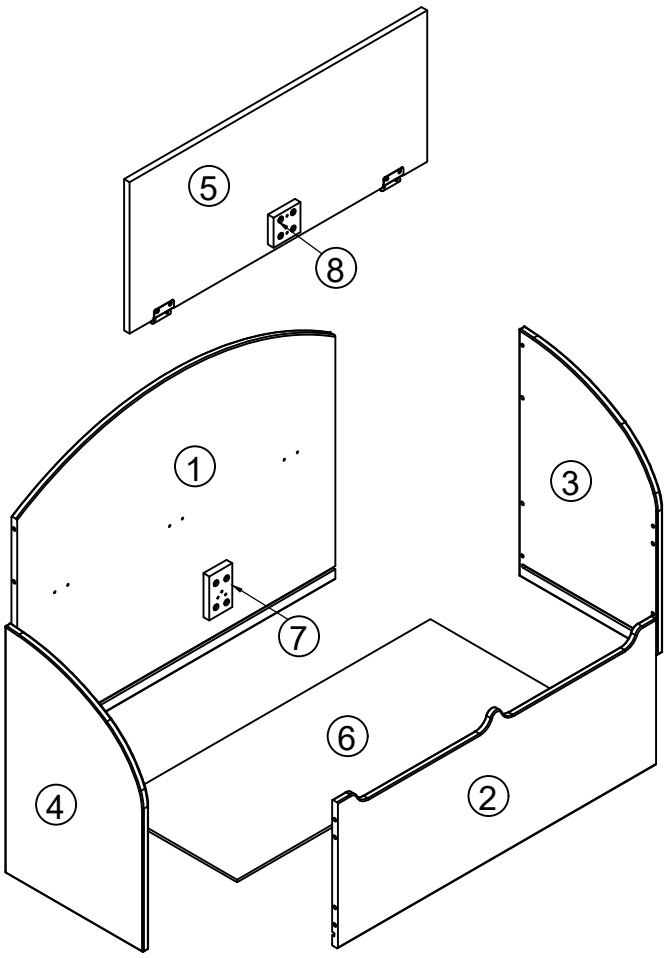

REF	Dimension	Qt'y
1	670*543*12	1
2	670*266*12	1
3	450*291*12	1
4	450*291*12	1
5	626*276*12	1
6	678*271*6	1
7	90*60*25	1
8	87*55*12	1

ITEM	HARDWARE	DESCRIPTION	Q'TY	ITEM	HARDWARE	DESCRIPTION	Q'TY
A		Ø5*43 mm	8 pcs	E		TRØ4*20mm	4 pcs
B		Ø12*10 mm	8 pcs	F		Hinger (41 X 30mm)	2 pcs
C		Ø6*30 mm	8 pcs	G	G1 G2 G3 G4		1 Set
D		TF Ø3 x 10 mm	8 pcs	H		TRØ4*30mm	4 pcs

1

A	x 8
Ø5*43 mm	

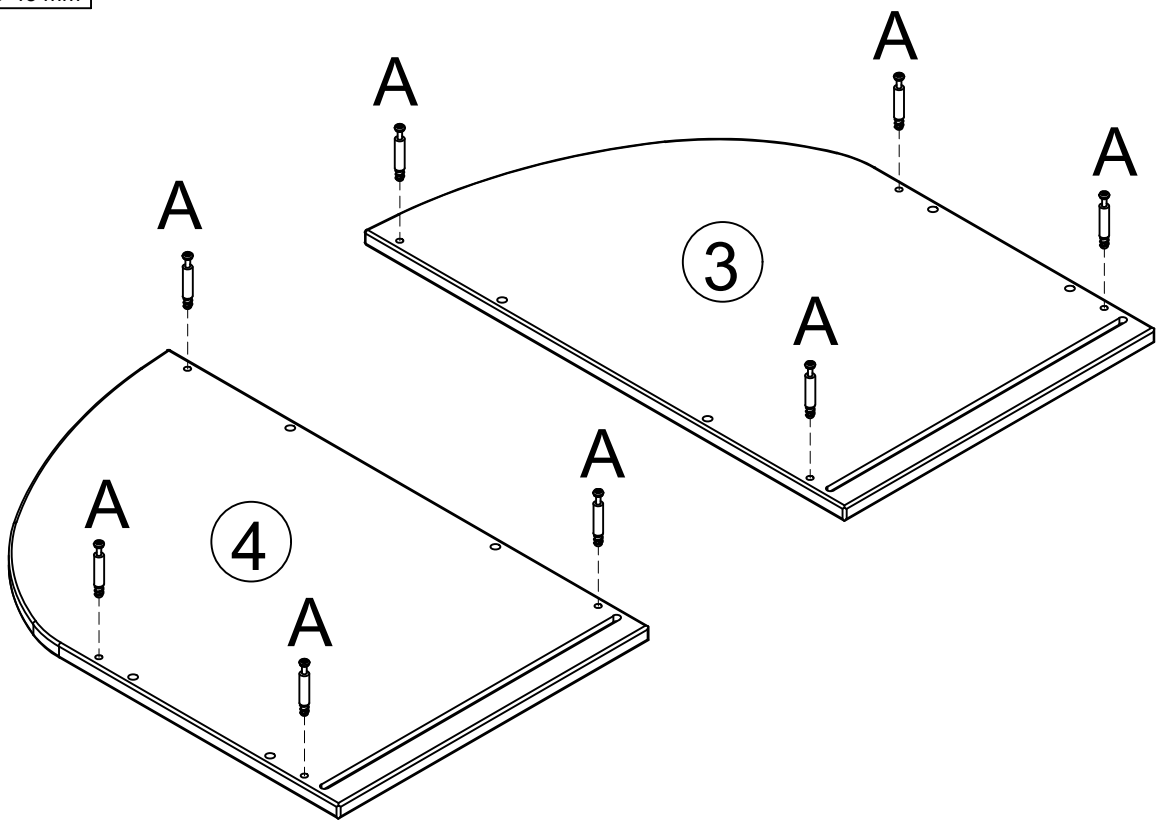

2

D	x 4	E	x 4	F	x 2	H	x 4
TF Ø3 x 10 mm		TRØ4*20mm		Hinger (41 X 30mm)		TFØ4*30mm	

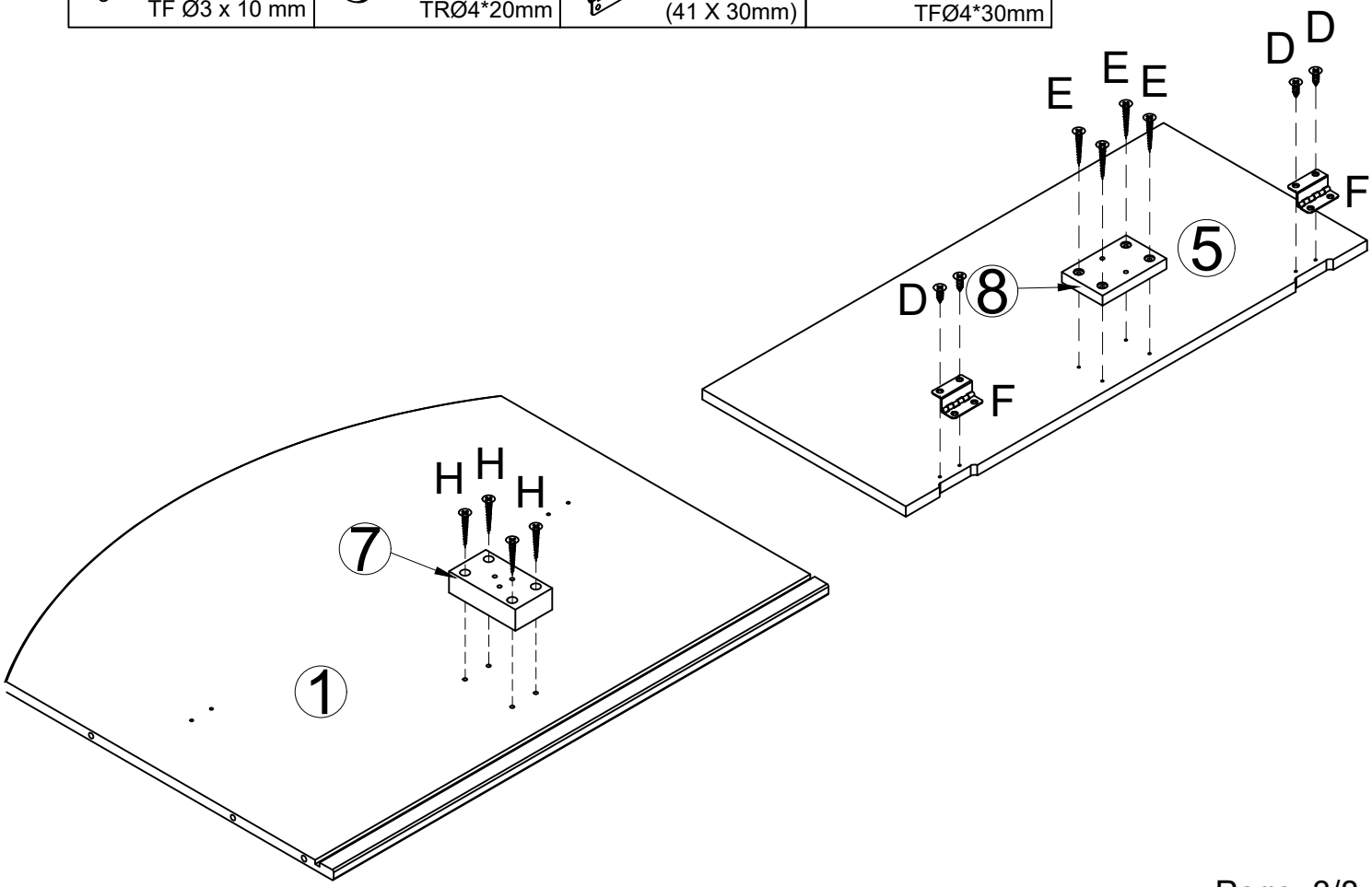

3

G4 x 5	G3 x 1	G2 x 1
TF Ø4 X15 mm		

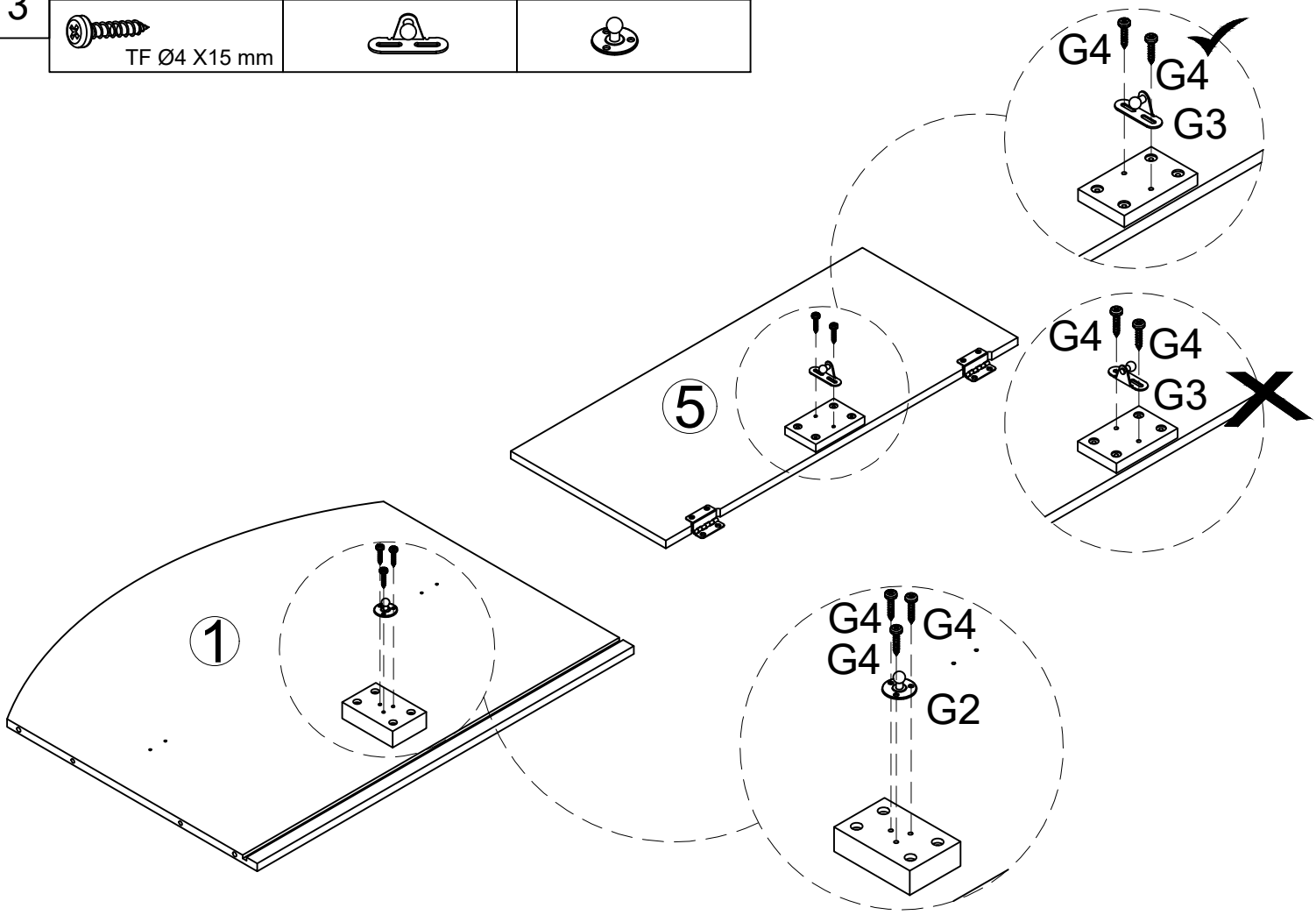

4

C x 2
Ø6*30 mm

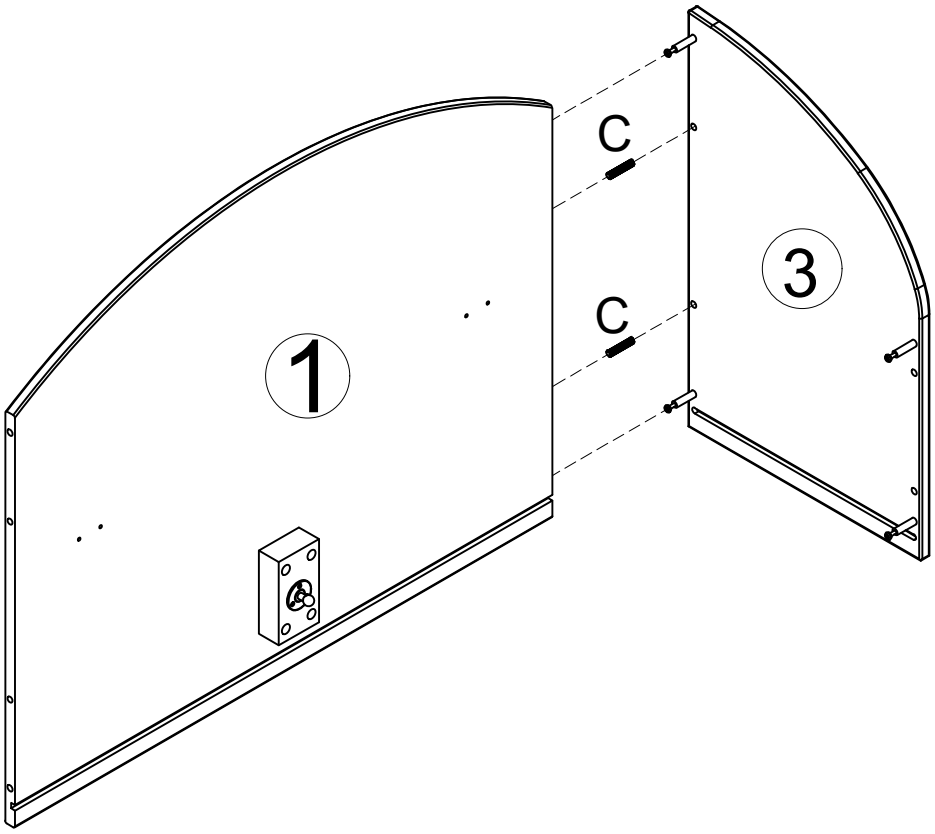

5

B	x 2	C	x 2
Ø12*10 mm		Ø6*30 mm	

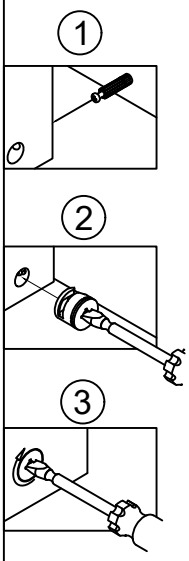

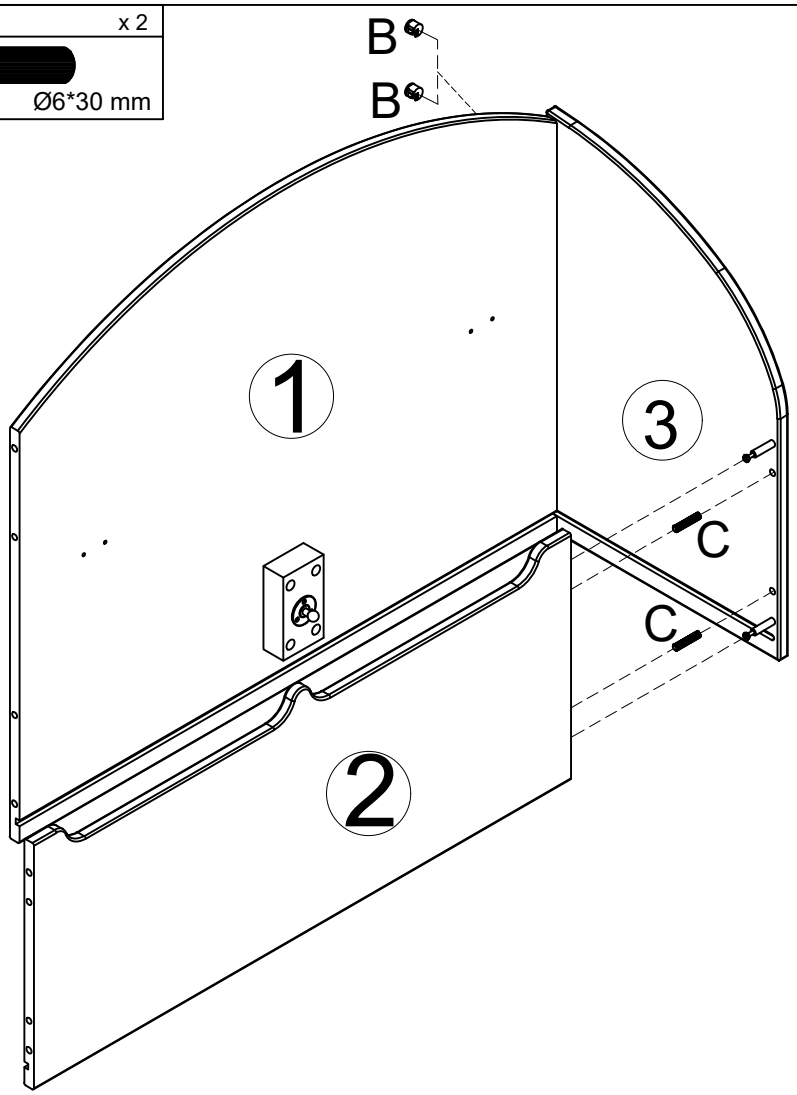

6

B	x 2
Ø12*10 mm	

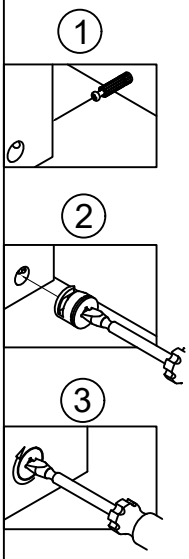

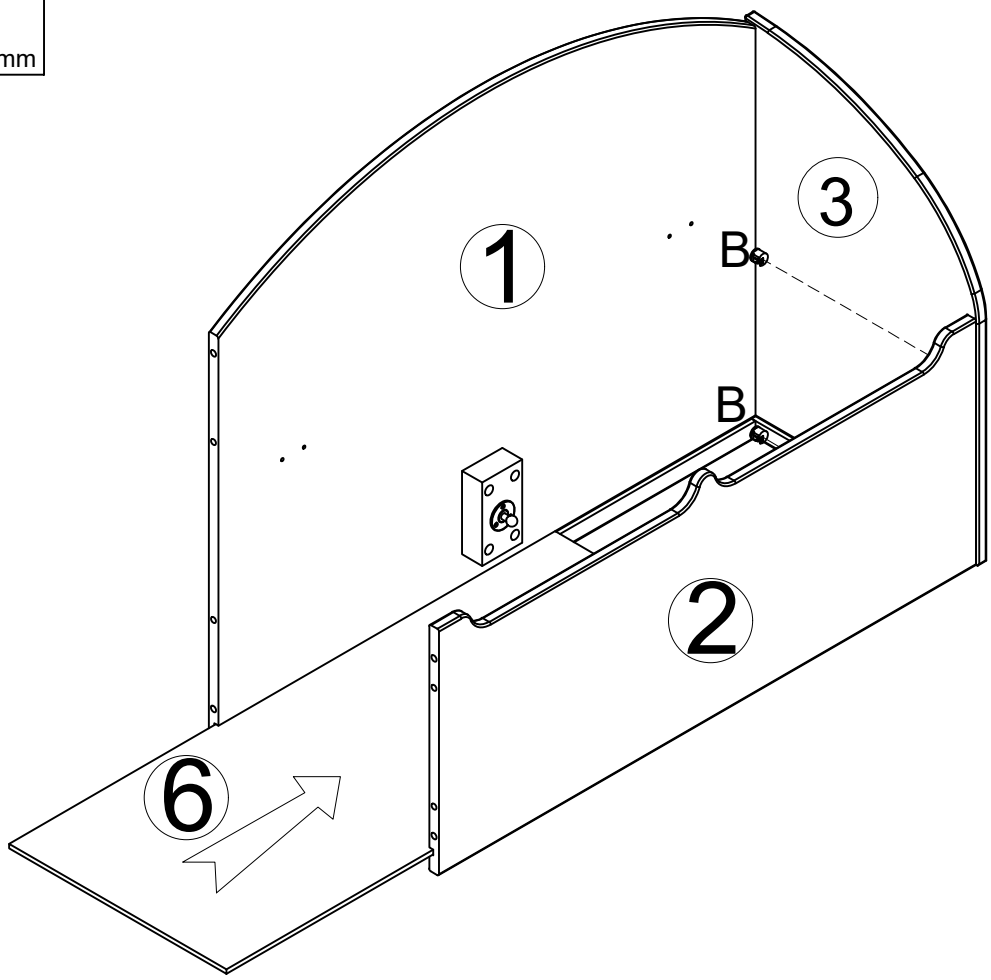

7

C x 4

Ø6*30 mm

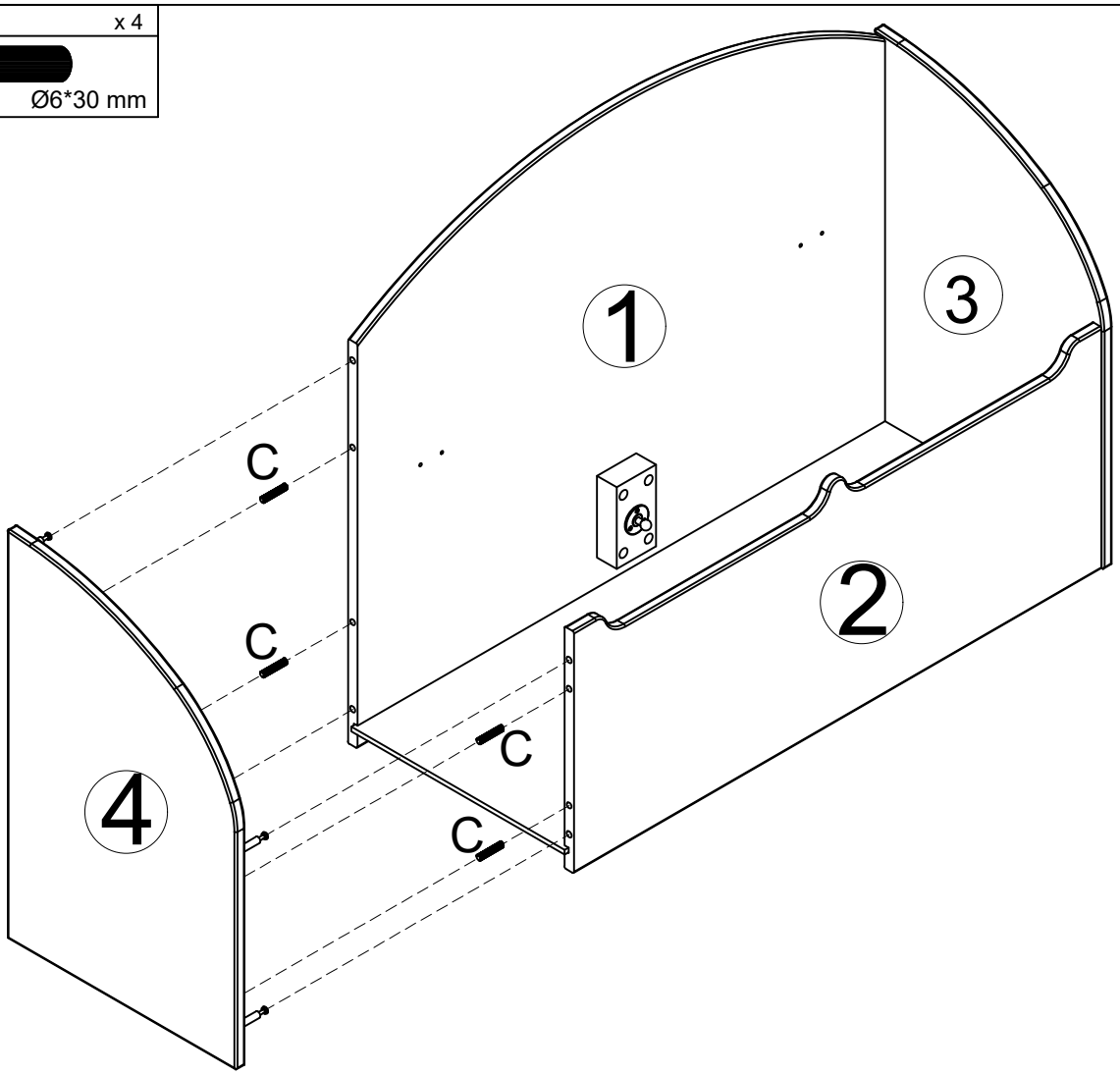

8

B x 4

Ø12*10 mm

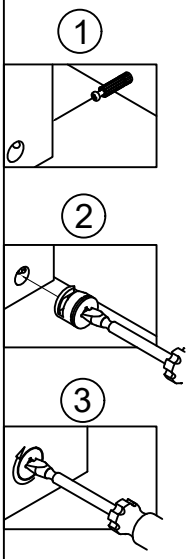

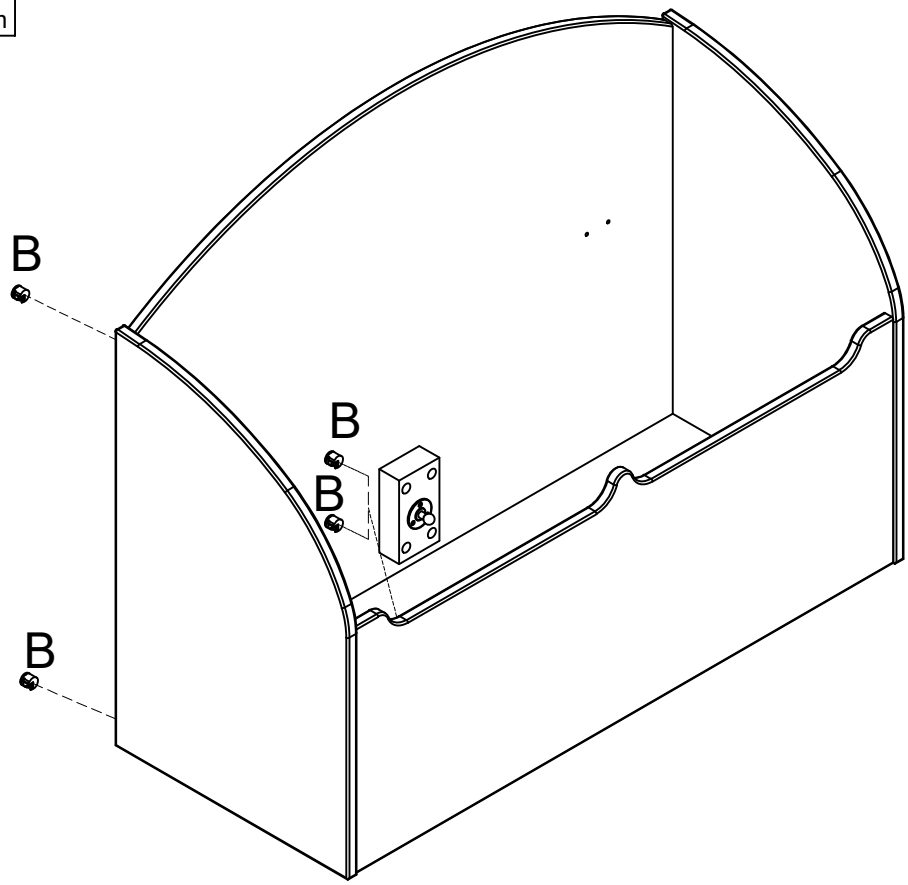

9

D x 4

TF Ø3 x 10 mm

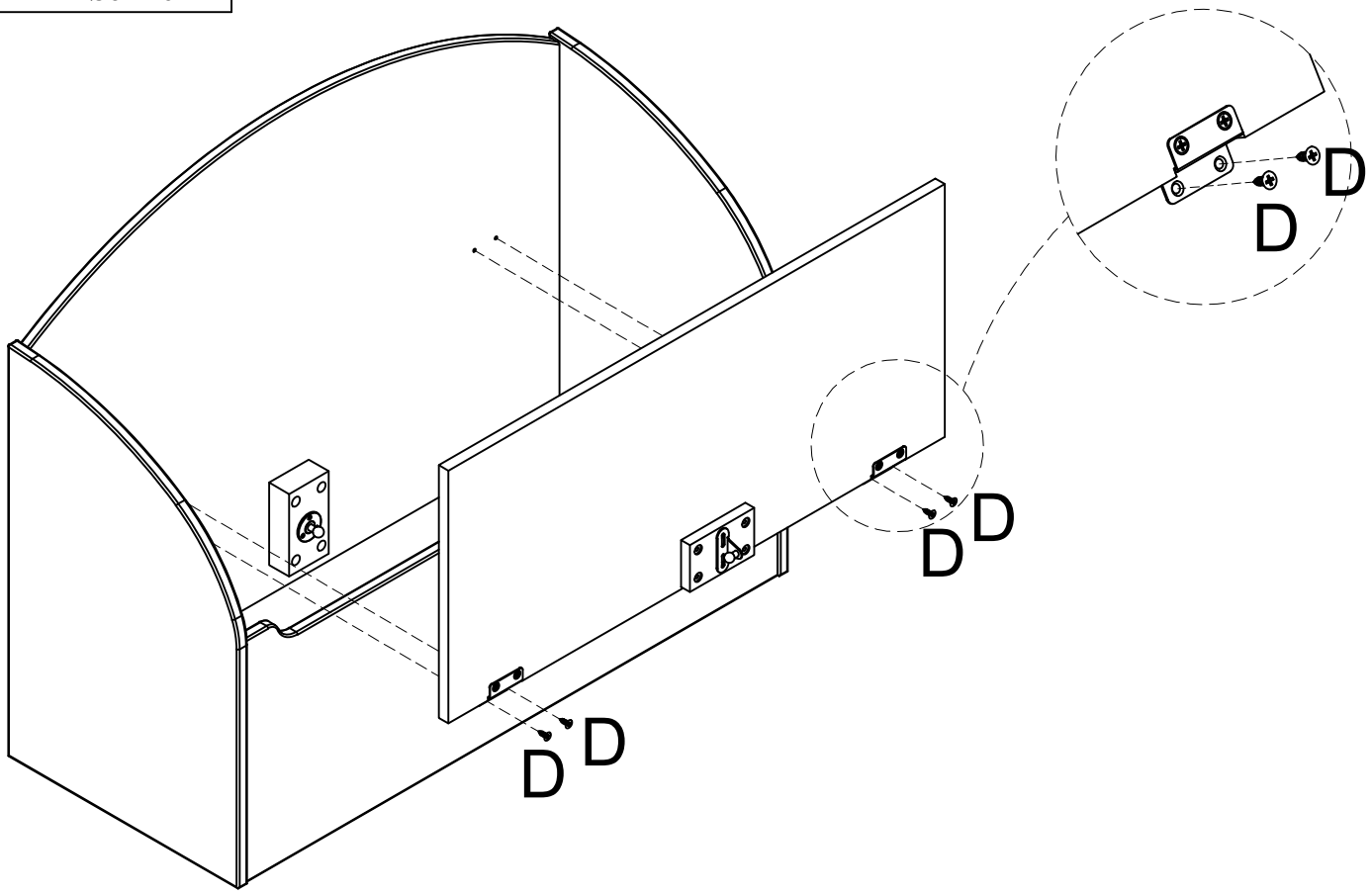

10

G1 x 1

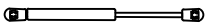

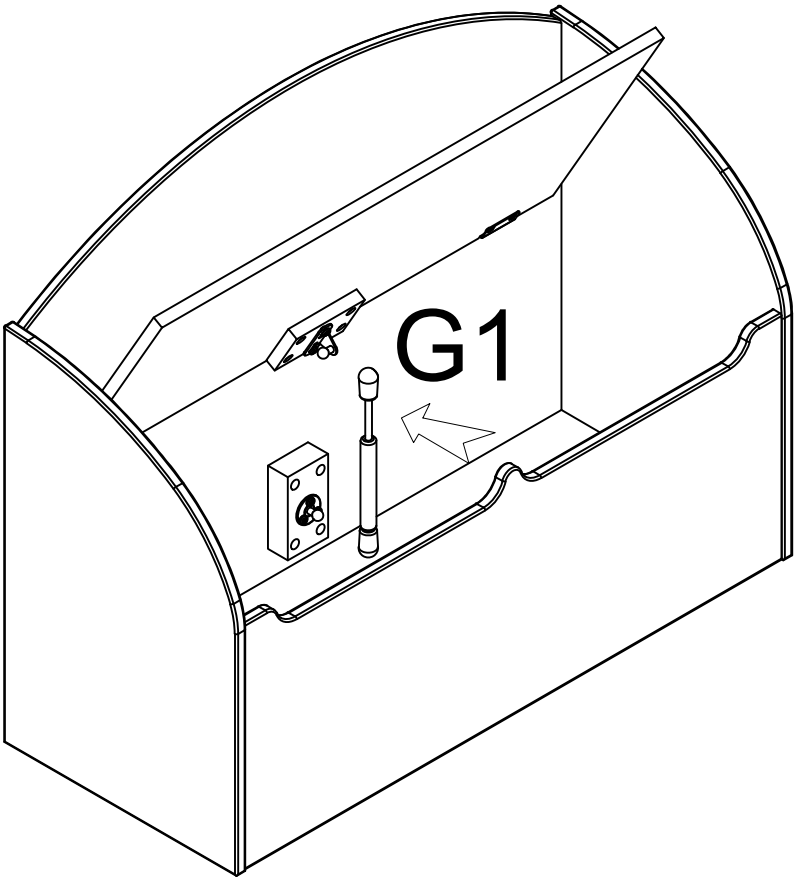

11

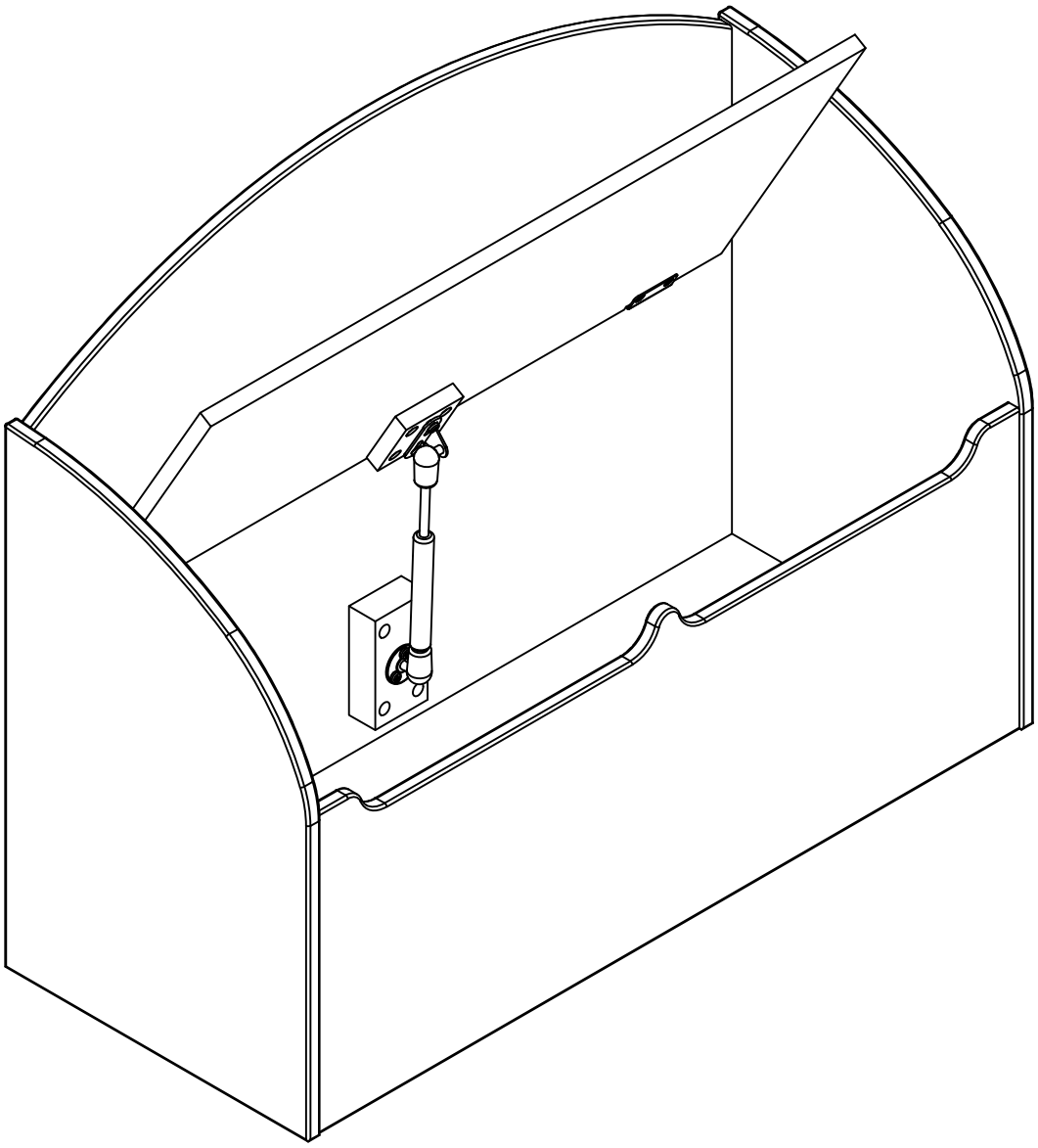

Info tri déchets

www.quefairedemesdechets.fr